Угол вертикальный внешний CDV 90

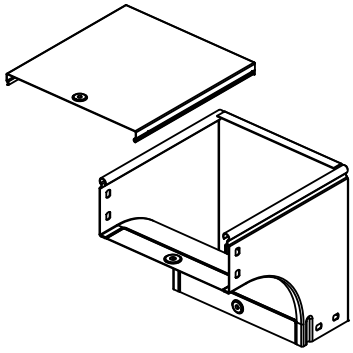

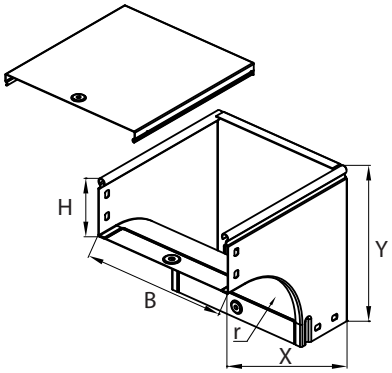

Предназначен для организации поворота трассы лотков вниз на 90°, при этом разворачивая открытую часть лотка вокруг своей оси на 180°.
Толщина стали аксессуара – 1,0 мм. Толщина стали крышки аксессуара – 0,8 мм.
Радиус r=100 мм

Высота H, мм	Ширина B, мм	Код, исполнение 1	Код, исполнение 2	Код, исполнение 3	X, мм	Y, мм	Вес (исп.1), кг/шт
Угол 50	100	37572	37572HDZ	-	210	210	0,83
	150	37573	37573HDZ	-	210	210	1,03
	200	37574	37574HDZ	-	210	210	1,22
	300	37575	37575HDZ	-	210	210	1,6
	400	37576	37576HDZ	-	210	210	1,99
	500	37577	37577HDZ	-	210	210	2,38
	600	37578	37578HDZ	-	-	-	-
Угол 80	80	37371	37371HDZ	-	210	210	0,790
	100	37372	37372HDZ	37372INOX	210	210	0,860
	150	37373	37373HDZ	-	210	210	1,030
	200	37374	37374HDZ	37374INOX	210	210	1,200
	300	37375	37375HDZ	37375INOX	210	210	1,540
	400	37376	37376HDZ	37376INOX	210	210	1,740
	500	37377	37377HDZ	37377INOX	210	210	2,050
	600	37370	37370HDZ	-	-	-	-
Угол 100	100	37472	37472HDZ	-	210	210	0,93
	150	37473	37473HDZ	-	210	210	1,12
	200	37474	37474HDZ	-	210	210	1,26
	300	37475	37475HDZ	-	210	210	1,59
	400	37476	37476HDZ	-	210	210	1,99
	500	37477	37477HDZ	-	210	210	2,34
	600	37478	37478HDZ	-	-	-	-
Крышка 15	80	38281	38281HDZ	-	-	-	0,15
	100	38341	38341HDZ	38341INOX	-	-	0,18
	150	38342	38342HDZ	-	-	-	0,24
	200	38343	38343HDZ	38343INOX	-	-	0,31
	300	38344	38344HDZ	38344INOX	-	-	0,44
	400	38345	38345HDZ	38345INOX	-	-	0,61
	500	38346	38346HDZ	38346INOX	-	-	0,76
	600	38347	38347HDZ	-	-	-	0,91